TECNOSERVICE'21 srl
by Tinti Sergio
Via Carlo Pisacane, 134
61032 Fano (PU) Italy
P.IVA IT0200411413

Tel. +39 0721 805911
FAX +39 0721 809794
e-mail: staff@technochef.it
www.technochef.it
www.technochef.eu

Services and Technologies for professional catering since 1973

DESCRIPCIÓN PROFESIONAL

CORTADORA DE VOLANTE MANUAL B3, marca BERKEL, con HOJA de diámetro 300 mm, Gran capacidad de corte en un diseño elegante , **disponible en los colores estándar ROJO y NEGRO** :

- Berkel B3, la cortadora de volante ideal también para **cortes intensivos** , es una **máquina profesional para uso doméstico** ;
- El **diseño de una máquina vintage** , **todavía construida de forma artesanal** , revive en los hogares de los más refinados la historia de las cortadoras Berkel, las cortadoras por excelencia, tanto en la cocina como en el salón, encontrando su lugar como **encuadernación . elemento de decoración** , respetando todos los cánones de la tradición Berkel, ideal para restaurantes refinados, coleccionistas, amantes del gusto y de los sabores auténticos;
- **construido completamente en aluminio** y **acero inoxidable** ;
- **volante floreado de serie** ;
- placa colectora en polímero técnico;
- pies que se pueden montar en dos configuraciones diferentes;
- **sistema rápido de avance y retorno de la placa** ;
- **sacapuntas incorporado** ;
- **sistema de ajuste del espesor de corte** con avance decimal;
- sobreplato, bandeja para alimentos, plato colector y afilador fácilmente extraíbles para su limpieza;
- **protección de la hoja parcialmente extraíble** para garantizar la seguridad y la limpieza;
- **dimensiones y peso limitados** para permitir un fácil posicionamiento y movimiento dentro de los entornos;
- **Además del clásico 'Berkel Red' está disponible en negro** ;
- **diámetro de la hoja 300 mm** ;
- **capacidad de corte circular** : 184 mm;
- **capacidad de corte rectangular** : 230 x 184h mm;
- **espesor de corte** : 0 - 1,5 mm.

Opciones/Accesorios :

- pedestal

marca CE
Hecho en Italia

FICHA TÉCNICA

peso neto (Kg)	46
ancho (mm)	805
profundidad (mm)	670

altura (mm)	700

MODELOS DISPONIBLES

VB-VOLANOB3/R

Berkel - CORTADORA DE VOLANTE MANUAL, hoja Ø 300 mm, Mod.VOLANOB3/R
Rebanadora manual de volante, Marca BERKEL, color ROJA, con diametro cuchilla mm 300, Peso 46 Kg, dim.mm.800x585x650h

€ 5.080,78
VAT excluido
Envìo a calcular

Entrega de 8 a 15 días

VB-VOLANOB3/N

Berkel - CORTADORA DE VOLANTE MANUAL, cuchilla Ø 300 mm, Mod.VOLANOB3/N
Rebanadora manual de volante, marca BERKEL, color NEGRO, diametro hoja 300 mm, Peso 46 Kg, dim.mm.800x585x650h

€ 5.080,78
VAT excluido
Envìo a calcular

Entrega de 8 a 15 días

FICHA TÉCNICA

CÓDIGO/FOTO	DESCRIPCIÓN	PRECIO/ENTREGA
VB-PIEDISTALLOB3/B114/TRIBUTE-R	**BERKEL - Pedestal rojo para el volante de la cortadora B3 / TRIBUTE / B114** Pedestal de soporte de hierro fundido pintado de rojo para rebanadora de volante Mod. B3 / TRIBUTE / B114, Peso 45 Kg, dim.mm.580x580x780h	**€ 1.188,95** *VAT excluido* **Envìo a calcular** **Entrega** de 10 a 18 días
VB-PIEDISTALLOB3/B114/TRIBUTE-N	**BERKEL - Soporte negro para rebanadora de volante B3 / TRIBUTE / B114** Pedestal de soporte en hierro fundido pintado de negro para la Cortadora de Volante Mod. B3 / TRIBUTE / B114, Peso 45 Kg, dim.mm.580x580x780h	**€ 1.188,95** *VAT excluido* **Envìo a calcular** **Entrega** de 10 a 18 días

TECHNO
CHEF
Berkel
TECHNOCHEF.IT

TECHNO
CHEF
Berkel
TECHNOCHEF.IT

TECHNO
CHEF
Berkel

TECHNO
CHEF
Piedistallo
Optional

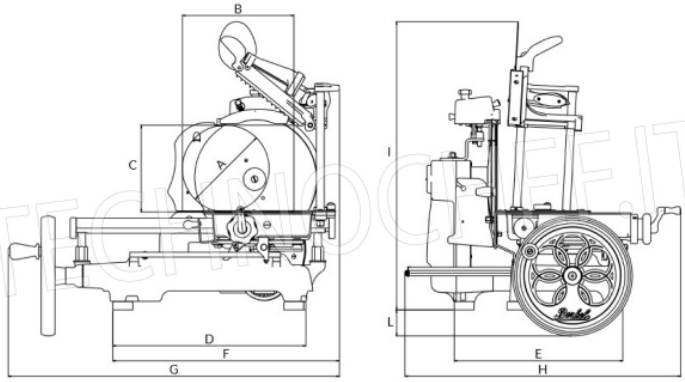

A	B	C	D	E	F	G	H	I	L
mm	mm	mm	mm	mm	mm	mm	mm	mm	mm
210	270	210	460	405	550	805	670	700	65