TECNOSERVICE'21 srl
by Tinti Sergio
Via Carlo Pisacane, 134
61032 Fano (PU) Italy
P.IVA IT0200411413

Tel. +39 0721 805911
FAX +39 0721 809794
e-mail: staff@technochef.it
www.technochef.it
www.technochef.eu

Services and Technologies for professional catering since 1973

CÓDIGO	DESCRIPCIÓN	PRECIO/ENTREGA
CD-A80/1T	Mueble Congelador-Congelador Pastelería, para 20 BANDEJAS de 600x400 mm, 1 Puerta, Profesional, Temp.-10°/-30°C, Ventilado, ECOLÓGICO en Clase E, Gas R452a, V.230/1, Kw.1,18 , Peso 150 Kg, dim.mm.810x715x2085h	

DESCRIPCIÓN PROFESIONAL

MUEBLE CONGELADOR-CONGELADOR para PASTELERÍA, 1 Puerta, lt.650, Temp.-10°/-30°C, ECOLÓGICO en Clase E :
.

- **Interno/externo en acero inoxidable AISI 304** ;
- respaldo externo, fondo y compartimiento técnico interno en acero galvanizado/laminado;
- Esquinas internas redondeadas para facilitar la limpieza;
- **Bastidores y guías en acero inoxidable AISI 304** ;
- mango de acero inoxidable AISI 304 de 2 mm de espesor;
- 1 puerta con cierre automático y tope de 105°, bisagras a la derecha;
- Sello de puerta de triple cámara, magnético, fácilmente reemplazable;
- **Adecuado para albergar 20 bandejas de pastelería de 600x400 mm** ;
- **Refrigeración ventilada** con flujo de aire indirecto;
- **Descongelación por gas caliente/eléctrico** (remoto);
- **Evaporación automática** de condensado;
- Estructura monocasco con **aislamiento de 75 mm** - libre de CFC/HCFC;
- Evaporador tratado anticorrosión;
- Control electrónico, display panel empotrado;
- Fabricado con tecnología FSS - Fast Service System - para un servicio fácil y rápido;
- Preparado para conexión a un sistema de supervisión remota;
- **iluminación LED** ;
- **Cerrar con llave** ;
- **Pies regulables en acero inoxidable AISI 304** h 100-150 mm.

DATOS TÉCNICOS :

- Capacidad bruta 573 litros
- Rango de temperatura -10°/-30°C
- Unidad de refrigeración enchufable
- Clase de eficiencia energética: E
- Índice de eficiencia energética: 81,8
- Consumo anual: 2467 kW/h al año
- Consumo 24h: 6.759 kW/h/24h
- Clase climática: 5
- Gas refrigerante ecológico R452a
- Descongelar: Con gas caliente
- Electroválvula suministrada de serie
- Potencia absorbida 1180 W
- Corriente absorbida 6,2 A
- Capacidad frigorífica 751 W* (Evap. -30°C Cond. +55°C)

Suministrado :

- 20 pares de guías para bandejas o parrillas de 60x40 cm
- Iluminación LED

MARCA CE
HECHO EN ITALIA

FICHA TÉCNICA	
alimentación eléctrica	Monofase
Voltios	V 230/1
frecuencia (Hz)	50
potencia (KW)	1,18
peso bruto (Kg)	150
ancho (mm)	810
profundidad (mm)	715
altura (mm)	2085

Disegno tecnico

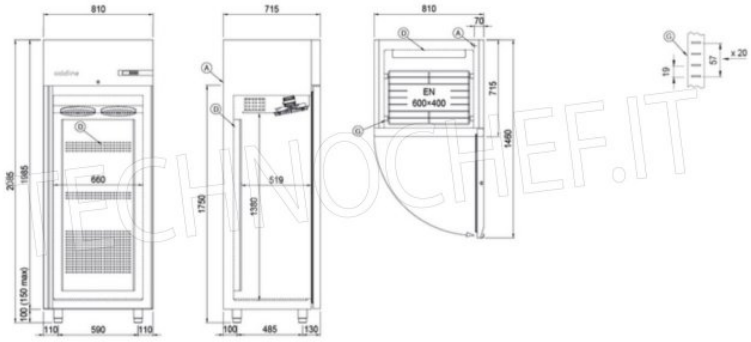

TECHNOCHEF.IT

A: Uscita cavo alimentazione
D: Diffusore flusso aria
G: Cremagliere