TECNOSERVICE'21 srl
by Tinti Sergio
Via Carlo Pisacane, 134
61032 Fano (PU) Italy
P.IVA IT0200411413

Tel. +39 0721 805911
FAX +39 0721 809794
e-mail: staff@technochef.it
www.technochef.it
www.technochef.eu

Services and Technologies for professional catering since 1973

CÓDIGO	DESCRIPCIÓN	PRECIO/ENTREGA
TCF322-001000	LAVA VASOS, Cesto QUADRO 400x400 mm, versión con LAVADO ELECTRÓNICO, mandos DIGITALES, 4 ciclos de 90/120/150/180 seg, altura máx vaso 275 mm, con dosificador de abrillantador y detergente Cuba, V.230/1, Kw. .2, 86, peso 48 Kg, dim.mm.470x535x710h.	**€ 1.039,18** *VAT excluido* **Envìo a calcular** **Entrega** de 8 a 15 días

DESCRIPCIÓN PROFESIONAL

LAVAVASAS con CESTA CUADRADA mm. 400x400, versión con LAVADO ELECTRÓNICO, rendimiento máximo de 40 cestos/hora , controles DIGITALES:

.

- **Construcción robusta de acero inoxidable ;**
- Controles **electrónicos digitales** con pantalla;
- **4 ciclos de lavado de 90/120/150/180 segundos** ;
- **Altura máxima útil : vasos 275 mm** ,
- **Diámetro máximo de la placa 295 mm** ;
- **Rodete de lavado INFERIOR y SUPERIOR de acero inoxidable** de 18 mm de diámetro. con piezas fundidas helicoidales moldeadas;
- **Impulsores de enjuague INFERIORES y SUPERIORES de acero inoxidable** con **velocidad de rotación ajustable** ;
- **Dosificador** de **detergente eléctrico** programable desde display;
- **Dosificador de abrillantador eléctrico** programable desde display;
- Inyector de detergente para lavado en acero inoxidable soldado al depósito;
- Unidad de filtrado en el tanque para succión y descarga;
- **Preparación** eléctrica para **bomba de drenaje** ;
- **Sistema de control mediante tarjeta electrónica con Dip-Switch sencillo y extremadamente eficiente** ,
- **Ajuste y control de las temperaturas de lavado y aclarado** .
- **Función Thermostop** regulable que garantiza mejores resultados,
- **Pantalla que muestra las temperaturas y el ciclo de lavado seleccionado** .
- **botón de inicio inteligente** ,
- **sistema de autodiagnóstico** ,
- El control electrónico le permite gestionar varios parámetros para brindarle un gran nivel de personalización en función de sus necesidades, mientras que el autodiagnóstico le permite reducir al mínimo el tiempo de inactividad de la máquina sugiriendo algunas operaciones simples a realizar para resolver la situación.
- **Aviso de mantenimiento programado** ,
- Ciclo de enjuague adicional automático,
- **1 ciclo de drenaje automático** (con bomba de drenaje instalada),
- **Tiempo de drenaje y enjuague ajustable** .
- Lectura de temperatura mediante sondas NTC precisas,
- **Impulsores de lavado y enjuague de acero inoxidable** .
- **Doble dispensador de detergente y abrillantador instalado de serie** .
- Capacidad del tanque 17 litros,
- Resistencia del tanque Kw.2.6,
- Capacidad de la caldera 3,2 litros,
- Resistencia de la caldera Kw.2,5,
- **Bomba de lavado de 0,26 kW** (0,35 Hp),
- Dureza del agua recomendada 7÷10 °f,
- Consumo de agua por ciclo a 2 bar: 2,0 lt.

Suministrado:

- 2 cestos para vasos dim.mm.400x400x150h.
- 1 contenedor para cubiertos.
- 1 inserto portaplatos de 12 plazas.

Accesorios/Opciones:

- **17516** - Bomba de presión instalada 0,5 Hp
- **21116** - Bomba desagüe instalada 32W.
- **23138** - Kit bomba presión 0,5 Hp
- **22440** - Bomba desagüe 32W.
- **18698** - Kit de 4 pies regulables de acero inoxidable 50-70 mm.

marca CE
Hecho en Italia

FICHA TÉCNICA	
alimentación eléctrica	Monofase
Voltios	V 230/1
frecuencia (Hz)	50
potencia (KW)	2,86
peso bruto (Kg)	48
ancho (mm)	470
profundidad (mm)	535
altura (mm)	710

FICHA TÉCNICA
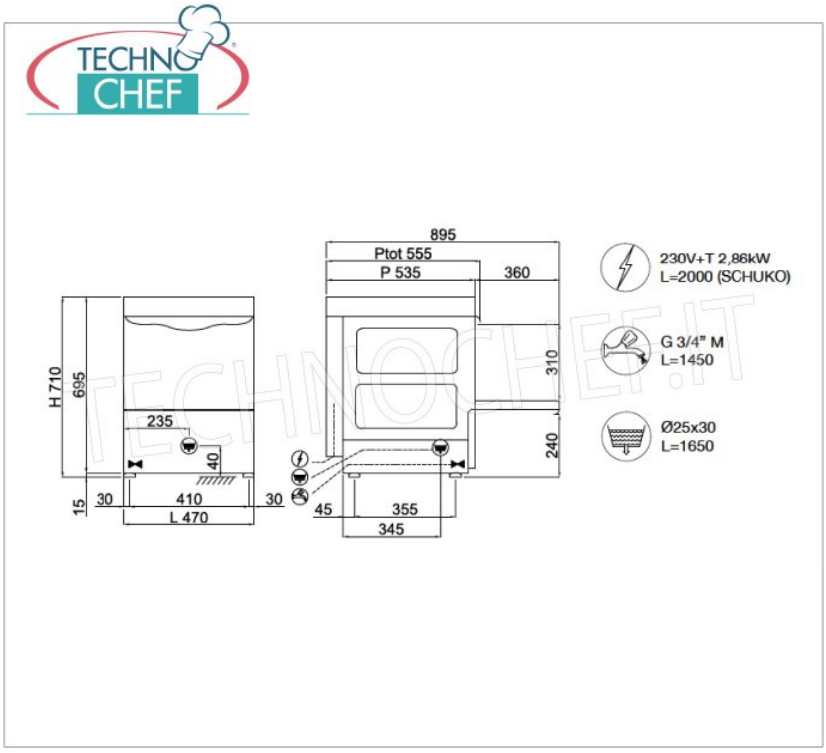
CÓDIGO/FOTO	DESCRIPCIÓN	PRECIO/ENTREGA
TCF322-002605	**TECHNOCHEF - Kit 4 pies ajustables de acero inoxidable** Kit 4 patas regulables de acero inoxidable 50-70 mm	**€ 31,27** *VAT excluido* **Envìo a calcular** **Entrega** d 4 a 9 días
TCF322-002604	**TECHNOCHEF - Kit de bomba de drenaje 32W** Kit de bomba de drenaje de 32 W para carga frontal con frente de vidrio y lavavajillas, instalación posterior a la venta	**€ 126,15** *VAT excluido* **Envìo a calcular** **Entrega** d 4 a 9 días
TCF322-002602	**TECHNOCHEF - Bomba de drenaje instalada 32W** Bomba de drenaje instalada de 32 W para lavavajillas con frente de vidrio y debajo del mostrador	**€ 146,75** *VAT excluido* **Envìo a calcular** **Entrega** d 4 a 9 días
TCF322-002603	**TECHNOCHEF - Kit de bomba de presión 0,5 Hp** Kit de bomba de presión de enjuague de 0,5 Hp, instalación posventa, adecuado para lavavasos, lavavajillas y toldos debajo del mostrador	**€ 166,82** *VAT excluido* **Envìo a calcular** **Entrega** d 4 a 9 días
TCF322-002601	**TECHNOCHEF - Bomba de presión instalada 0.5 HP** Bomba de presión de enjuague instalada de 0,5 Hp, adecuada para lavavasos, lavavajillas y toldos debajo del mostrador	**€ 188,45** *VAT excluido* **Envìo a calcular** **Entrega** d 4 a 9 días