TECNOSERVICE'21 srl
by Tinti Sergio
Via Carlo Pisacane, 134
61032 Fano (PU) Italy
P.IVA IT0200411413

Tel. +39 0721 805911
FAX +39 0721 809794
e-mail: staff@technochef.it
www.technochef.it
www.technochef.eu

Services and Technologies for professional catering since 1973

CÓDIGO	DESCRIPCIÓN	PRECIO/ENTREGA
OS-INT90E	Ablandador de carne ELÉCTRICO, con RODILLOS de 44+44 cuchillas de ACERO INOXIDABLE, espesor máximo de inserción mm 20, V.230/1, kw 0,40, dimensiones mm 200x450x440h	**€ 1.998,07** *VAT excluido* **Envìo a calcular** **Entrega** d 4 a 9 días

DESCRIPCIÓN PROFESIONAL

Mod.OS-INT90E - PICADOR DE CARNE ELÉCTRICO de 2 Rodillos
con 44+44 cuchillas de acero inoxidable :

.

- **fabricado en aluminio anodizado** ;
- **equipado con 2 rodillos con 44+44 cuchillas para cada rodillo** ;
- **espesor máximo del producto a introducir 20 mm** ;
- **peines cubrecuchillas** para acompañar el corte de carne;
- **hace que la carne esté tierna** y fácil de cocinar;
- al introducir una loncha de carne de calidad normal en la unidad ablandadora, miles de cuchillos cortantes de las cuchillas ablandadoras entran profundamente, cortando las fibras musculares y tendones, con un resultado sorprendente, todas las fibras quedan interrumpidas, dando a la carne un aspecto más compacto;
- **motor completamente hermético** con **sistema de refrigeración por flujo de aire forzado** ;
- posibilidad de trabajar durante varias horas consecutivas sin calentar la unidad de corte y sin emitir ningún ruido;
- El potente motorreductor se mantiene estable dentro y fuera del banco de trabajo.

.

marca CE
Hecho en Italia

FICHA TÉCNICA

alimentación eléctrica	Monofase
Voltios	V 230/1
frecuencia (Hz)	50
potencia (KW)	0,4
peso neto (Kg)	23
ancho (mm)	200
profundidad (mm)	450

altura (mm)	440

FICHA TÉCNICA

CÓDIGO/FOTO	DESCRIPCIÓN	PRECIO/ENTREGA
OS-OPT68	**Cubrecuchillas de aluminio** Cubrecuchillas de aluminio	**€ 106,80** *VAT excluido* **Envìo a calcular** **Entrega** d 4 a 9 días
OS-OPT69/4	**Grupo cortador de tiras de 4 mm** Unidad cortadora de tiras de 4 mm aplicable en INT90E	**€ 690,79** *VAT excluido* **Envìo a calcular** **Entrega** d 4 a 9 días
OS-OPT69/8	**Unidad cortadora de tiras de 8 mm** Unidad cortadora de tiras de 8 mm aplicable en INT90E	**€ 690,79** *VAT excluido* **Envìo a calcular** **Entrega** d 4 a 9 días
OS-OPT69/6	**Unidad cortadora de tiras de 6 mm** Unidad cortadora de tiras de 6 mm aplicable en INT90E	**€ 690,79** *VAT excluido* **Envìo a calcular** **Entrega** d 4 a 9 días
OS-OPT69/12	**Grupo cortador de tiras de 12 mm** Unidad cortadora de tiras de 12 mm aplicable en INT90E	**€ 690,79** *VAT excluido* **Envìo a calcular** **Entrega** d 4 a 9 días

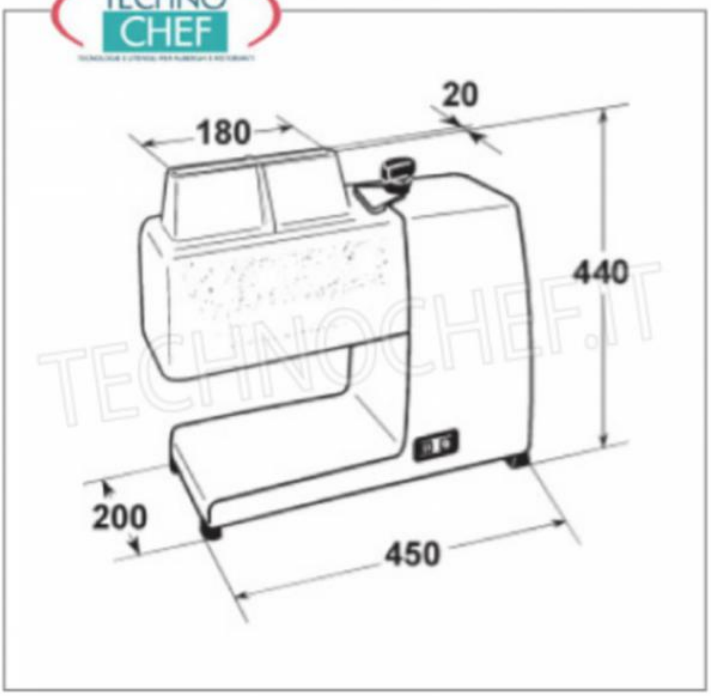
180
20
440
200
450